PROSPETTI MURI ESTERNI
SCALA 1:500

MURO DI MONTE

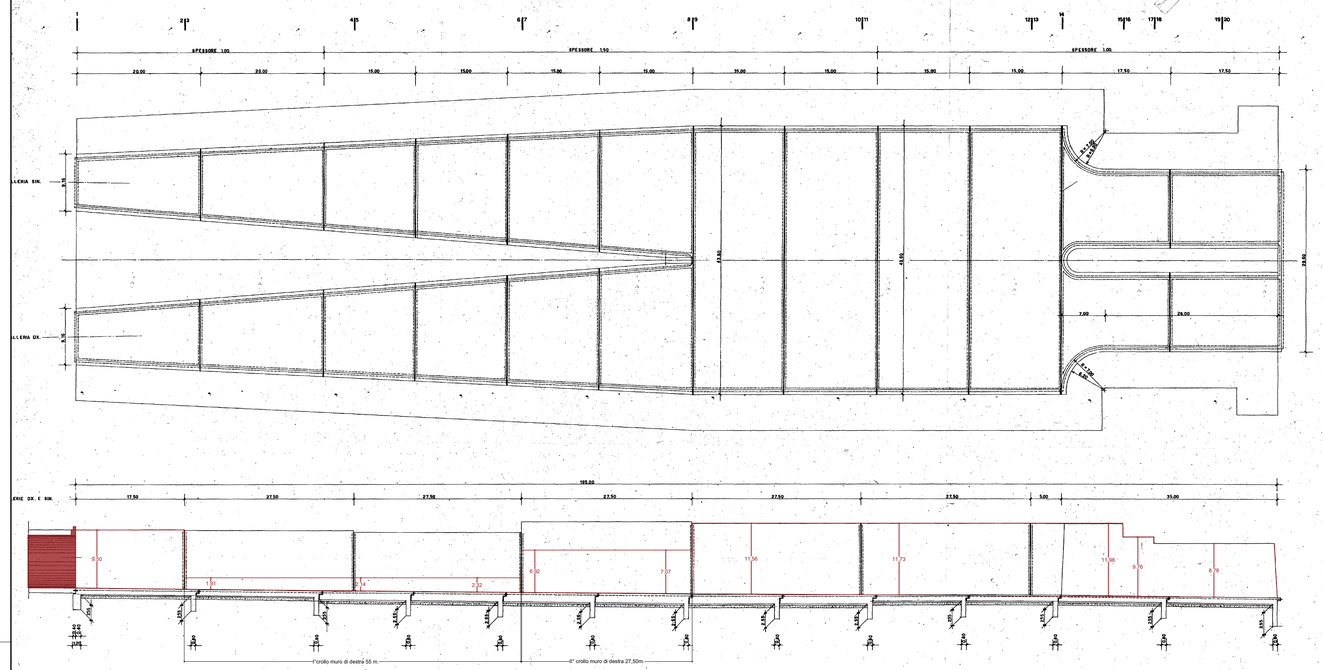

MURO DI VALLE

PARTICOLARE GIUNTO WATERSTOP SCALA 1:1

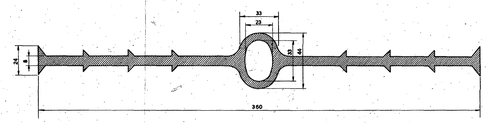

PARTICOLARE DELL'UNIONE DI DUE GIUNTI WATERSTOP SCALA 1:5

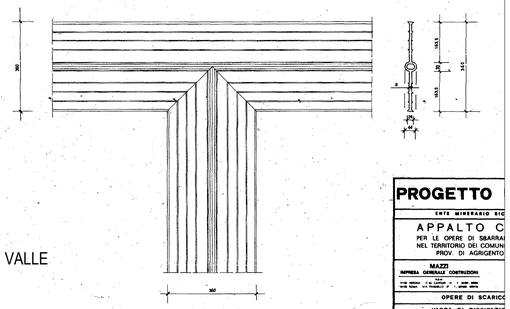

PROGETTO

ENTE MINERARIO SIC

APPALTO C
PER LE OPERE DI SBARRA
NEL TERRITORIO DEI COMUN
PROV. DI AGRIGENTO

MAZZI
IMPRESA GENERALE COSTRUZIONI

OPERE DI SCARICO

VASCA DI DISSIPAZIO

VARIANTE N° 1
SECONDO I RISULTATI DEL MODELLO
DELL'ISTITUTO DI IDRAULICA DELL
DI PADOVA

PIANTA DEI GIUNTI SUI SOLETT
ELEMENTI COSTRUTTIVI

PIANTA SOLETTONI DI FONDO -1:200-

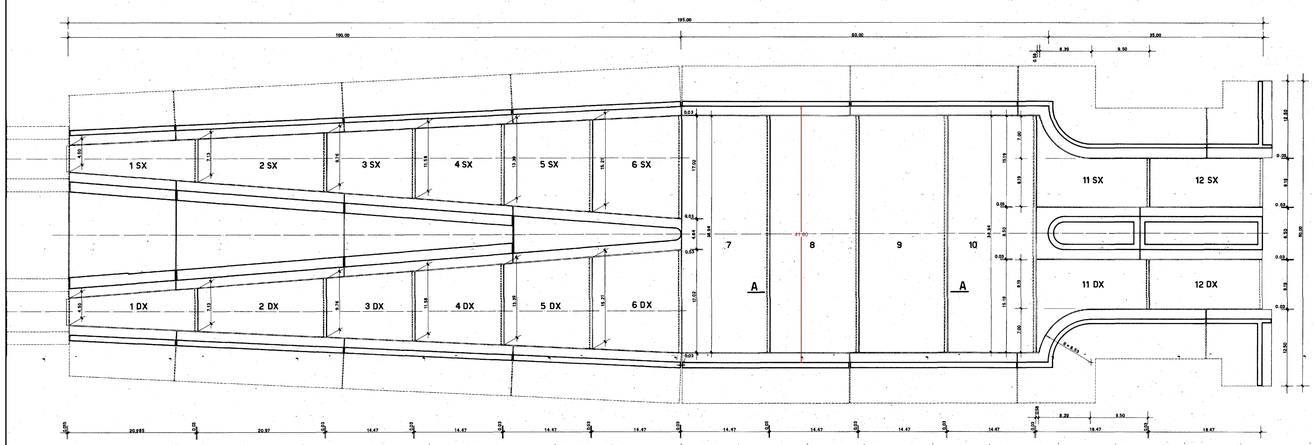

SEZIONE A-A -1:50-

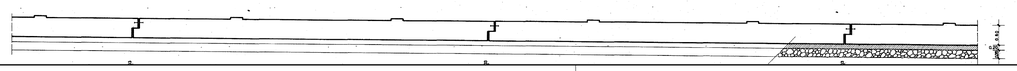

PROGETTO ESECUTIVO

ENTE MINERARIO SICILIANO - PALERMO

APPALTO CONCORSO
PER LE OPERE DI SBARRAMENTO SUL T. GIBBESI
NEL TERRITORIO DEI COMUNI DI SOMMATINO E NARO
PROV. DI AGRIGENTO E CALTANISSETTA

MAZZI
IMPRESA GENERALE COSTRUZIONI

01 08-EV- 265/1

DATA: MARZO 1992

OPERE DI SCARICO

VASCA DI DISSIPAZIONE

VARIANTE N° 1
SECONDO I RISULTATI DEL MODELLO ESEGUITO

IL CALCOLATORE
Dott. Ing. G. RENATO

IL DIRETTORE GENERALE

REGIONE SICILIA
Assessorato regionale dell'energia
e dei servizi di pubblica utilità
Dipartimento regionale dell'acqua e dei rifiuti

E ACCERTAMENTO DELL'EFFETTIVA CONSISTENZA DEI MANUFATTI (TOPOGRAFIA)

RESPONSABILE DEL PROCEDIMENTO : Dott. Ing. Antonio Margagliotta

ASSOCIAZIONE TEMPORANEA DI IMPRESE TRA:
Mandataria: PROGETTI PER L'ARCHITETTURA
Mandanti: SERING INGEGNERIA; AGS Advanced Geotechnical Solutions; orion PROGETTI; METRO Ingegneria; GEO R.A.S. s.r.l.

REDAZIONE DEL ELABORATO
SOCIETA' ORION PROGETTI
RESPONSABILE: Arch. Benedetto Versaci

DIREZIONE DI PROGETTO PER L'ATI : TECHNITAL S.p.A. Dott. Ing. Simone Venturini

TITOLO ELABORATO:
ACCERTAMENTO DELL'EFFETTIVA CONSISTENZA DEI MANUFATTI (TOPOGRAFIA)
RILIEVI
MURI ESTERNI VASCA DI DISSIPAZIONE

ELABORATO N° : II122F-E-TOP-DS-041-00

	ELABORATO	CONTROLLATO	APPROVATO
SIGLA	P.Scaffidi-B.Versaci-V.Lotto	F.Camavò	S. Venturini

REVISIONE N.	DESCRIZIONE	RED.	VER.	APP.
1	00 Emissione Marzo 2021	F.Scaffidi	F.C.	S.V.
2				
3				

NOME FILE : II122F_E_TOP_VASCA DISS_DS_41_42.dwg
DATA : Marzo 2021
SCALA : 1:500

A TERMINE DI LEGGE CI RISERVIAMO LA PROPRIETA' DI QUESTO ELABORATO CON DIVIETO DI RIPRODURLO RENDENDOLO NOTO A TERZI ANCHE PARZIALMENTE SENZA NOSTRA AUTORIZZAZIONE